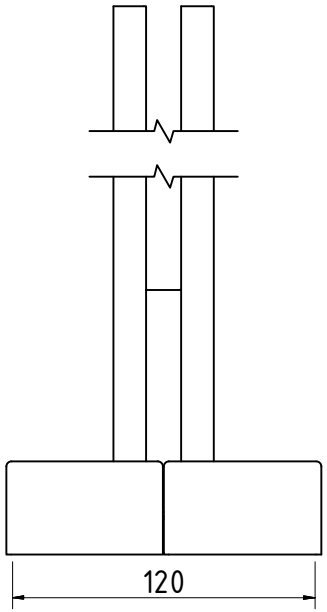
120

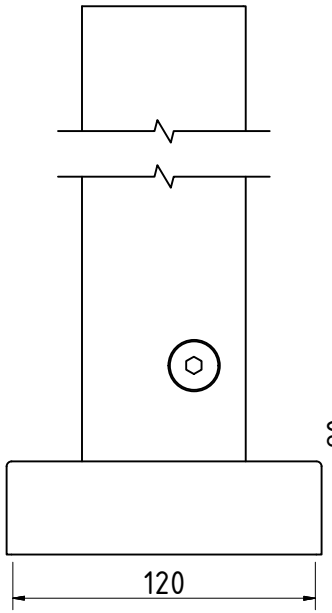
120

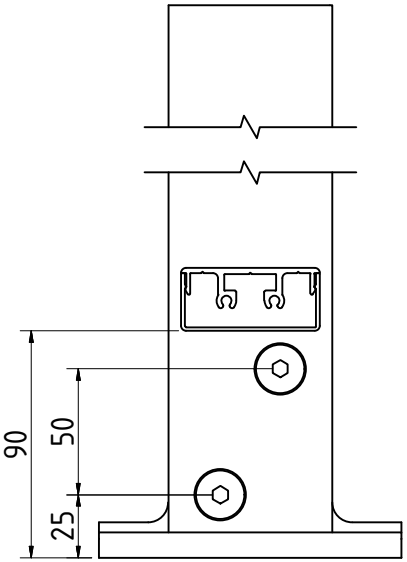
90
50
25

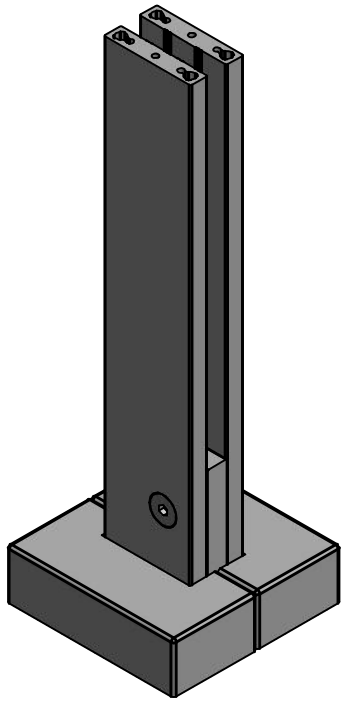

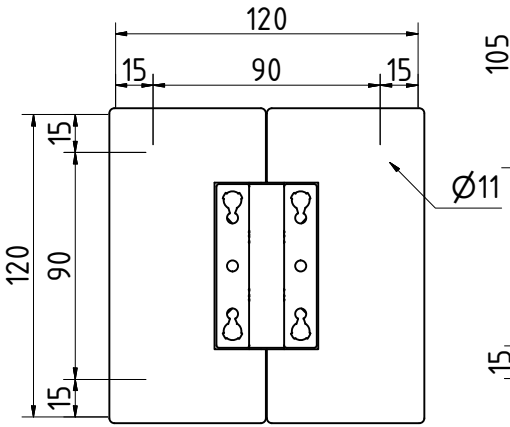
120
15
90
15
15
120
90
15
Ø11

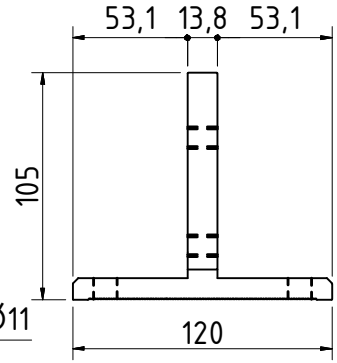
53,1
13,8
53,1
105
120

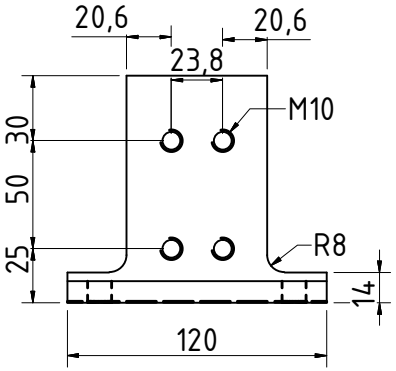
20,6
20,6
23,8
M10
30
50
25
R8
14
120

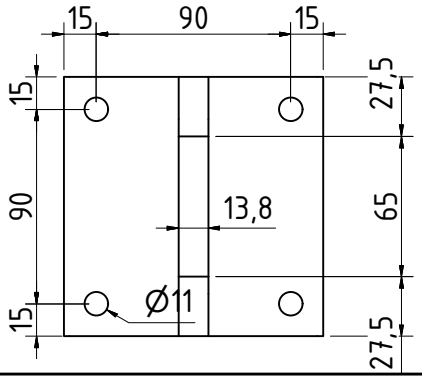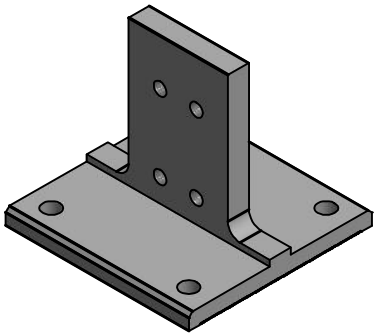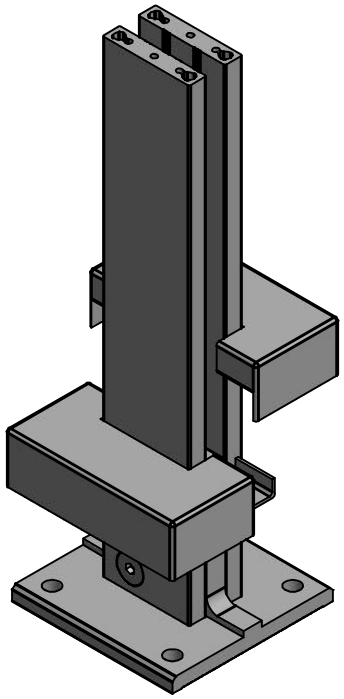
15
90
15
15
27,5
90
13,8
65
15
Ø11
27,5